Installation Guidelines

Polaris

5000-05-1424-MAN

CAMSO

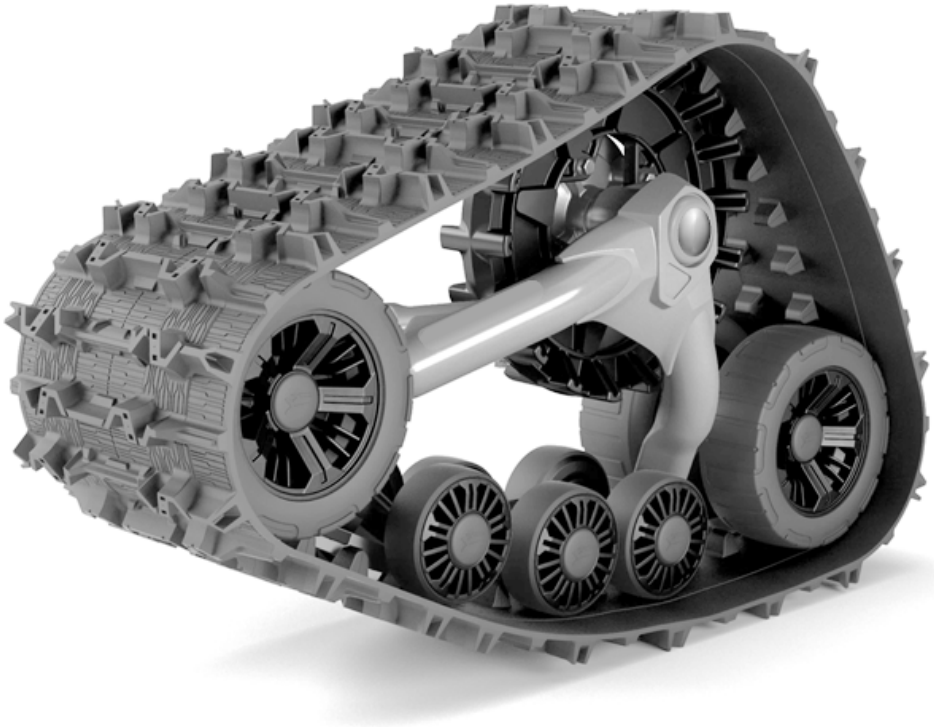

Track System for SxS vehicles

CAMSO

VERSION D

⚠ WARNING

Please read carefully each part of this document as well as the *User Manual* prior to assembling, installing and using the Track System.

CAUTION: Longevity of Camso Track System components is directly linked to the way the System is used. Sportive driving, rapid direction changes and repeated fast turns (especially on power steering vehicles) are not advised. These driving styles increase the risk of derailing and can cause premature wear and or major breakdowns on the Track System which will not be covered under normal warranty.

Camso inc.
4162, rue Burrill - Local A
Shawinigan, QC G9N 0C3
CANADA

TECHNICAL SUPPORT
If your dealer or distributor is unable to solve a problem related to the System, you may contact the Camso support team from Monday to Friday.

E-Mail: enduser.atv@camso.co
Internet: www.camso.co

Dealer or distributor phone:
Serial #:
Purchase date:

® and MC are trademarks of Camso inc.
All rights reserved. ©2020 Camso inc.
Printed in Canada.

PARTS LIST

CAUTION: Before beginning the installation, make sure that you have received all the components included in the parts lists below.

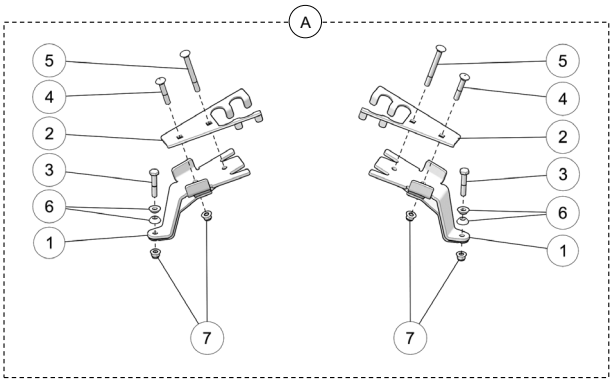

ITEM	PART #	DESCRIPTION	QTY
A	1004-05-0310	FRONT BRACKET KIT	1
1	--	ANTI-ROTATION FRONT BRACKET	2
2	--	FRONT BRACKET COVER	2
3	1033-10-1055	HEX BOLT -HCS, M10-1.5X55, 10.9, ZP, DIN931	2
4	1046-10-0060	CARR. BOLT - CB, M10-1.5X60, 8.8, ZP, DIN603	2
5	1046-10-0100	CARR. BOLT- CB, M10-1.5X100, 8.8, ZP,DIN603	2
6	1050-05-0305	TAPER SLEEVE	4
7	1074-10-0001	NYLON NUT - FNN, M10-1.5, 8, ZP, DIN6926	4

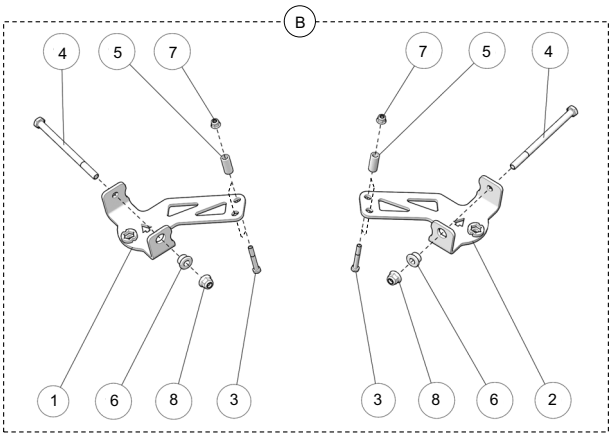

ITEM	PART #	DESCRIPTION	QTY
B	1005-05-0520	REAR BRACKET KIT	1
1	--	ANTI-ROTATION REAR BRACKET- LH	1
2	--	ANTI-ROTATION REAR BRACKET- RH	1
3	1033-08-1060	HEX BOLT- HCS, M8-1.25X60, 10.9, ZP, DIN931	2
4	1033-12-0190	HEXBOLT-HCS,M12-1.75X190,8.8,ZP,DIN931	2
5	1050-00-0018	BUSHING1-1/2 0.410IDX0.625ODX1.50L YZN	2
6	1050-00-0023	TAPER BUSHING	2
7	1074-08-0001	NYLON NUT - FNN, M8-1.25, 8, ZP, DIN6926	2
8	1074-12-0001	NYLON NUT - FNN, M12-1.75, 8, ZP, DIN6926	2

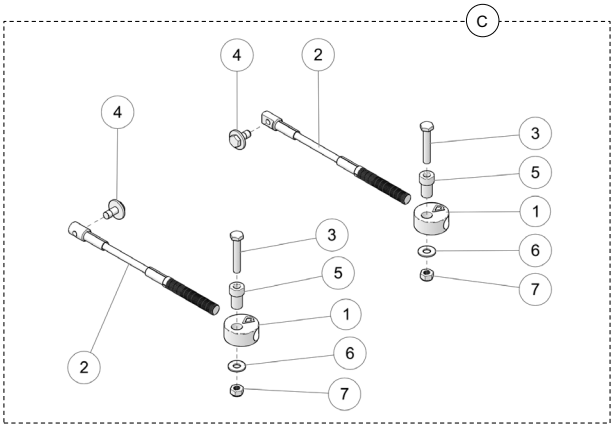

ITEM	PART #	DESCRIPTION	QTY
C	1003-77-3500	STEERING LIMITER ASSY	1
1	--	THREADED DISK	2
2	1003-77-3560	CABLE ASSY	2
3	1033-10-0060	HEX BOLT- HCS, M10-1.5X60, 8.8, ZP, DIN931	2
4	1033-10-2026	BOLT - HCSW,M10-1.5X25,8.8,ZP,TL,DIN933	2
5	1050-00-0200	STEP SPACER	2
6	1060-00-0004	WASHER - W, 7/16X1.0X0.072, 8, ZP, USS	2
7	1071-10-0001	NYLON NUT - NN, M10-1.5, ZP, 8, DIN982	2

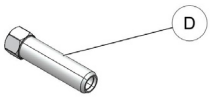

ITEM	PART #	DESCRIPTION	QTY
D	1178-12-B076	LUG NUT - LN, M12-1.5X75, BP	16

INFORMATION

1. For installation purposes, directional arrows have been cut out of some components in the anchor bracket kits. These arrows indicate the front of the vehicle relative to the component. See Fig. 1

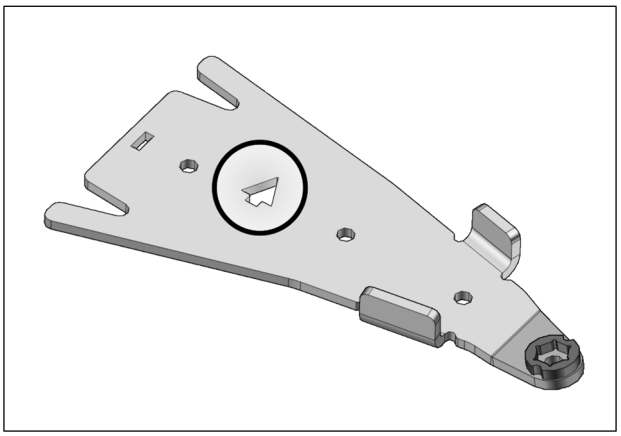

Fig. 1

2. Identify the mounting position of each Track System undercarriage unit; the position is indicated on a small sticker affixed on the undercarriage frame. See Fig. 2

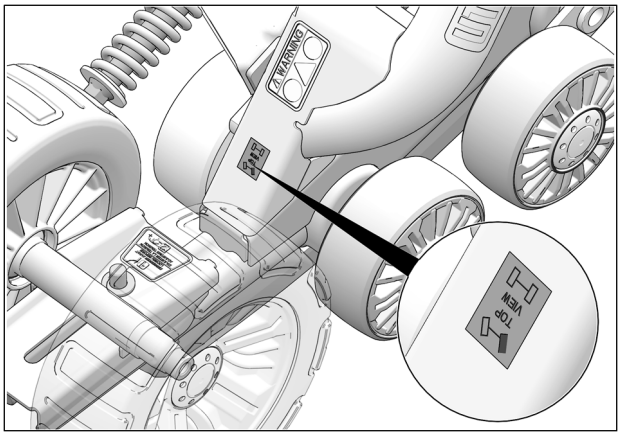

Fig. 2

PREPARATION

⚠ WARNING

Do not place any part of your body under the vehicle unless it is securely placed on appropriate stands. Severe injuries could occur if the vehicle collapses or moves. Do not use a lifting device as a secure stand.

1. Position the vehicle on a flat and level surface, shift the transmission to neutral and turn off engine.
2. Set each Track System unit near the position indicated by the sticker affixed on the frame.

REAR TRACK SYSTEM INSTALLATION

1. Using a lifting device, raise the rear of the vehicle and install appropriate stands. Ensure that the vehicle is immobilized and safe to work on.
2. Remove rear wheels. Make sure that wheel studs and wheel hubs are free of dirt.
3. If needed, remove CV joint protectors.
4. Remove bolt, washers and spacer bushings from rear stabilizing rod end and insert bolt in the rear anchor bracket (**B1-B2**) as shown in Fig. 3

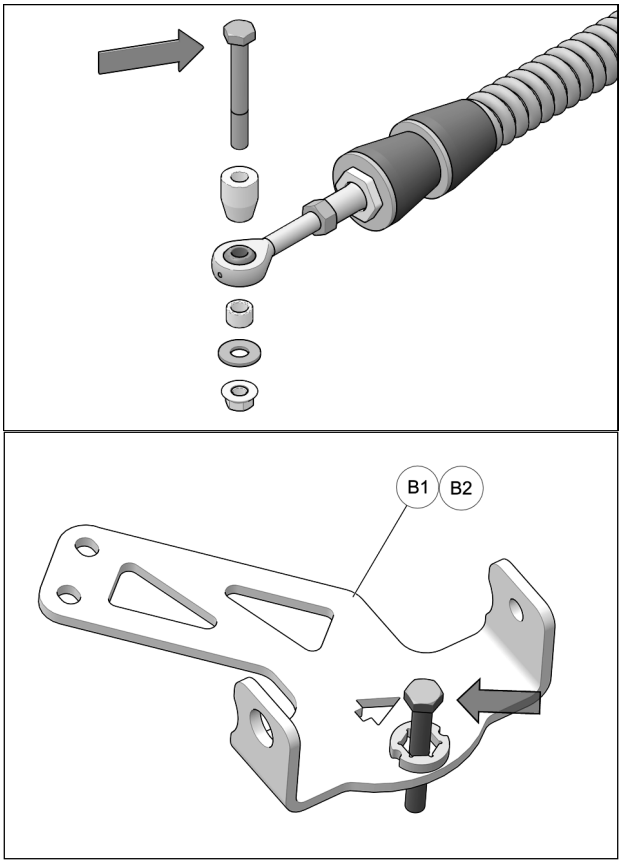

Fig. 3

CAUTION: Make sure that the bolt is inserted in the right direction. See Fig. 4

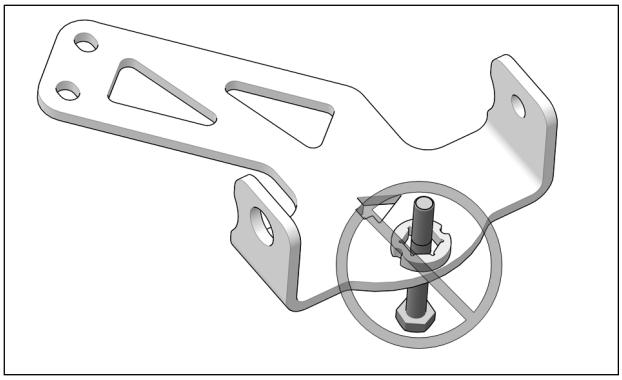

Fig. 4

5. Remove bolt that links lower suspension arm to wheel knuckle. See Fig. 5

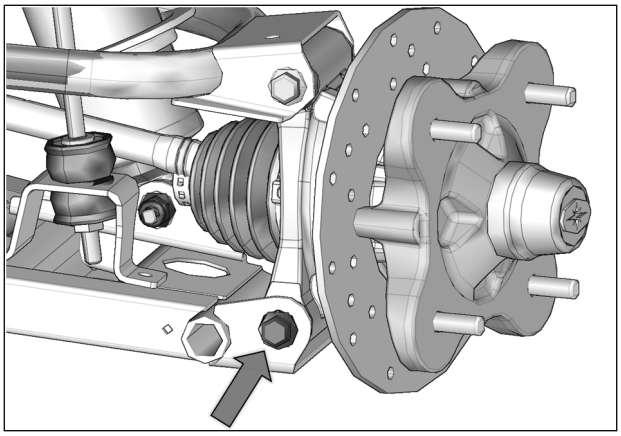

Fig. 5

6. Position anchor bracket under lower rear suspension arm (**B1-B2**). See Fig. 6

CAUTION: Lower rear suspension arms come in straight or arched versions, depending on the vehicle. The bracket installation differs for each version.

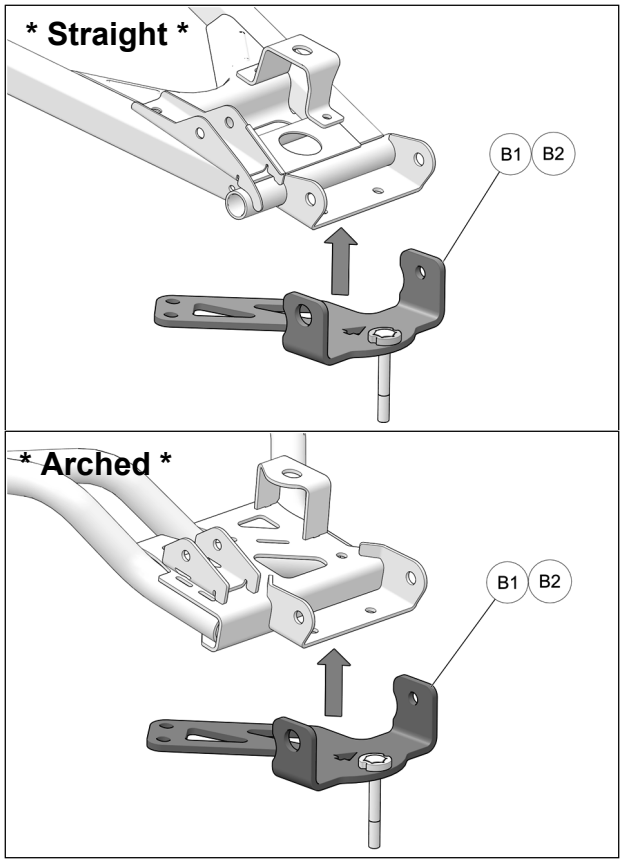

Fig. 6

7. Align anchor bracket holes with suspension arm holes. Install flange bushing (**B6**) in bracket and suspension arm. Slide the new M12x190 mm assembly bolt (**B4**) through anchor bracket, suspension arm, wheel hub, and flange bushing. Thread M12 nut (**B8**) on bolt but do not tighten immediately. See Fig. 7

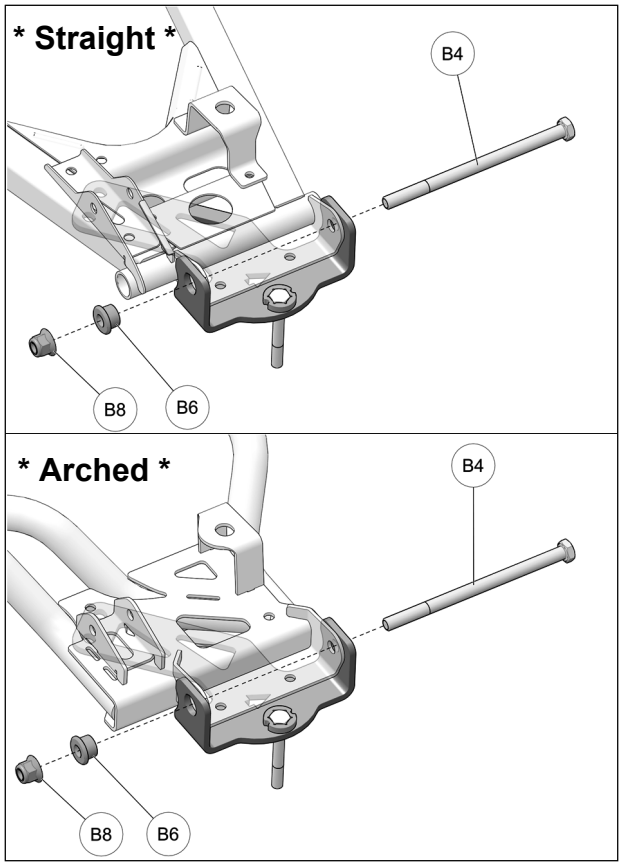

Fig. 7

8. Position spacer bushing (**B5**) between anchor bracket and lower suspension arm. Align bushing with one of the two holes at the back of anchor bracket and the existing hole in suspension arm. See Fig. 8

   NOTE: Bracket hole used depends on version of suspension arm installed. Straight version uses hole nearer front of vehicle. Arched version uses hole nearer rear of vehicle.

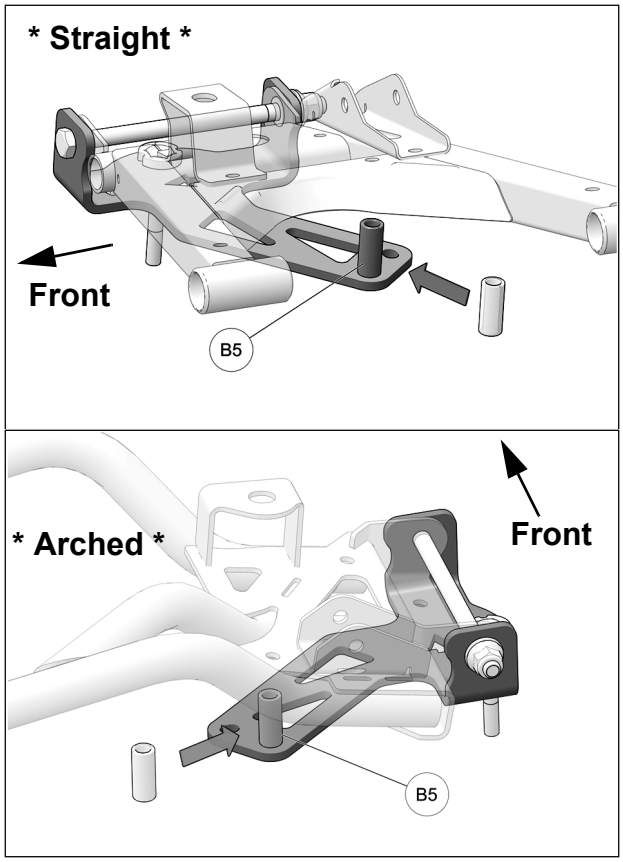

Fig. 8

9. Secure back of anchor bracket to suspension arm with M8x60 mm bolt (**B3**), inserted from the bottom. and nut (**B7**). Torque M12 bolt (**B4**) to 85 N•m [63 lb•ft]. and M8 bolt to 25 N•m [18 lb•ft]. See Fig. 9

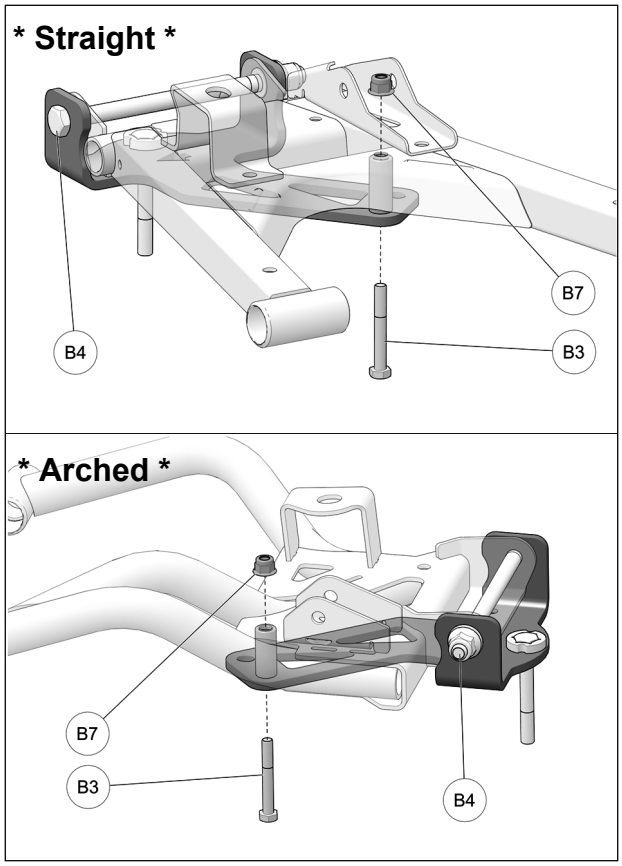

Fig. 9

10. Secure undercarriage to rear hub using the provided M12 lug nuts (**D**). See Fig. 10

CAUTION: If needed, take rubber protector off of hub.

CAUTION: Follow torque specification indicated by vehicle manufacturer when tightening wheel nuts.

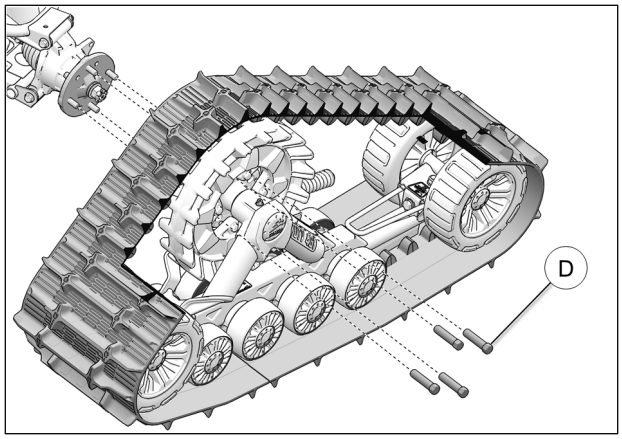

Fig. 10

11. Attach stabilizing rod (**2**) to anchor bracket (**1**), using the long spacer bushing (**3**), short spacer bushing (**4**), flat washer (**5**) and nut (**6**). Torque to 70 N•m [52 lb•ft]. See Fig. 11

CAUTION: Components must be assembled in the order shown.

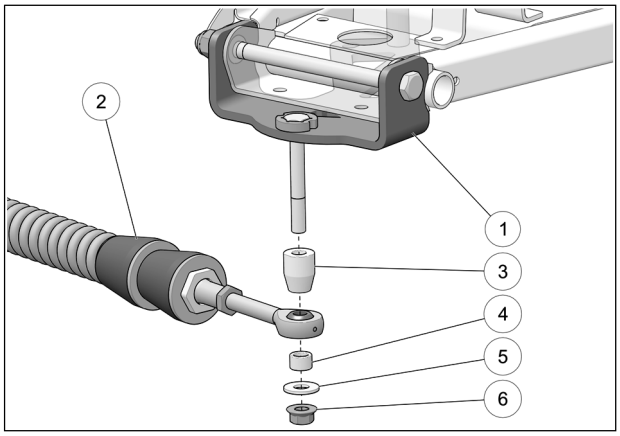

Fig. 11

12. Verify that spring assembly bolt (**7**) is tightened to the recommended torque specification: 75 N•m [55 lb•ft]. Refer to Fig. 12

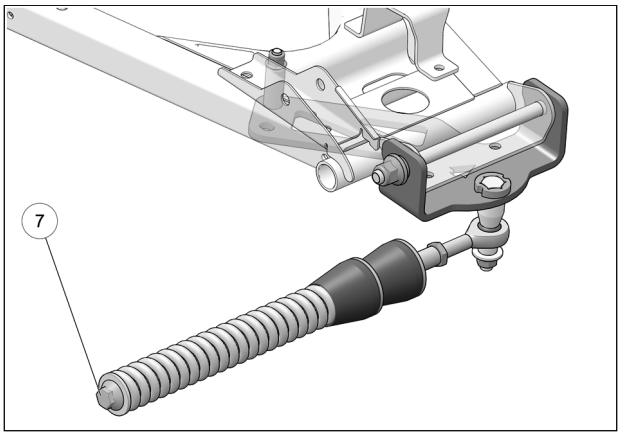

Fig. 12

13. Inspect the rear track systems and ensure that all mounting bolts were correctly tightened during installation. Lower the vehicle on the ground and proceed to install the front track systems.

FRONT TRACK SYSTEM INSTALLATION

1. Using a lifting device, raise the front of the vehicle and install appropriate stands. Ensure that the vehicle is immobilized and safe to work on.
2. Remove front wheels. Make sure that wheel studs and wheel hubs are free of dirt.
3. If applicable, remove CV joint protectors.
4. Remove and discard bolts, nuts, washers and bushings from front stabilizing rod ends as shown in Fig. 13

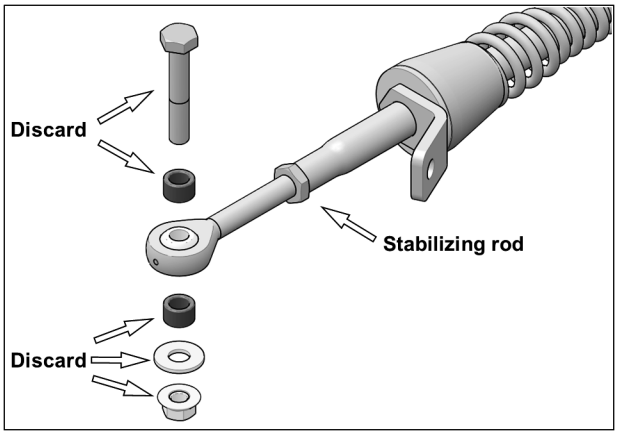

Fig. 13

CAUTION: Lower front suspension arms come in straight or arched versions, depending on the vehicle. The bracket installation differs slightly for each version. See Fig. 14

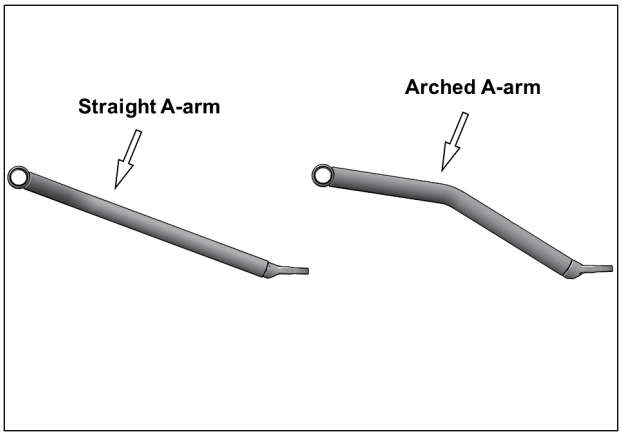

Fig. 14

5. Position bottom part of anchor bracket (**A1**) assembly under front lower suspension arm, as shown in the figure below. Position bracket cover (**A2**) over suspension arm and align holes in cover and bottom part. Refer to Fig. 15

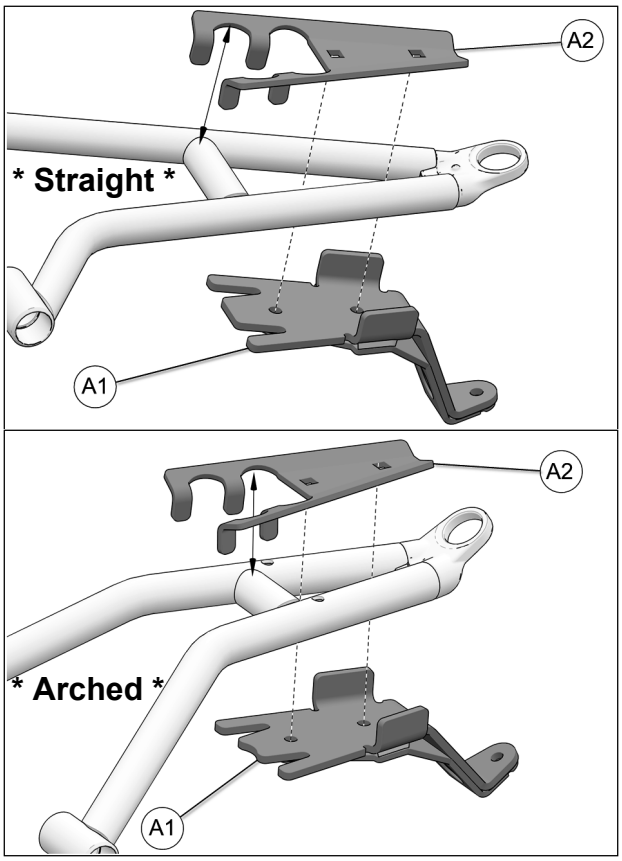

Fig. 15

6. Insert the M10x60mm (**A4**) and M10x100mm (**A5**) carriage bolts from the top and secure the two parts together with the nut (**A7**) provided. Tighten assembly to 50 N•m [37 lb•ft] of torque. See Fig. 16

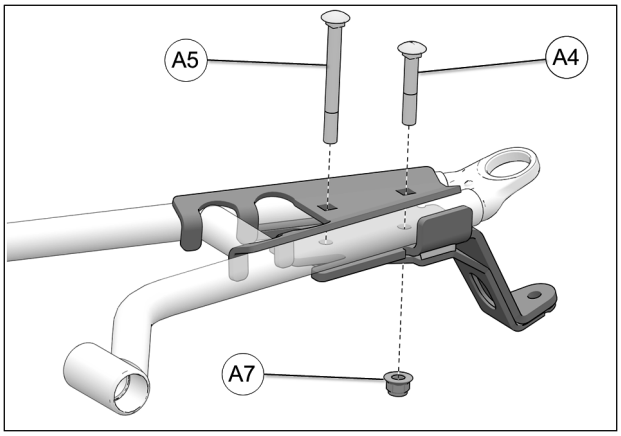

Fig. 16

7. Using the provided M12 lug nuts (**D**), secure undercarriages to the front wheel hubs. The procedure and precautions are the same as for rear units. Refer to Fig. 7

8. Attach the stabilizing rod (**2**) to the anchor bracket (**A1**), using the two taper spacers (**A5**), the M10x55mm bolt (**A3**), and nut (**A6**). Torque to 70 N•m [52 lb•ft]. Refer to Fig. 17

CAUTION: Components must be assembled in the order shown.

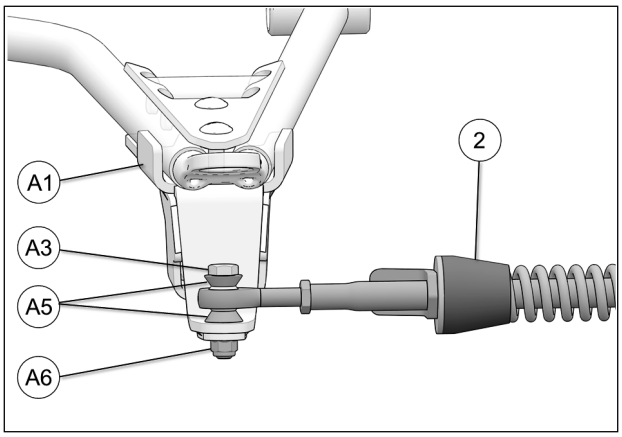

Fig. 17

9. Verify that spring assembly bolt (**7**) is tightened to the recommended torque specification: 75 N•m [55 lb•ft]. Refer to Fig. 18

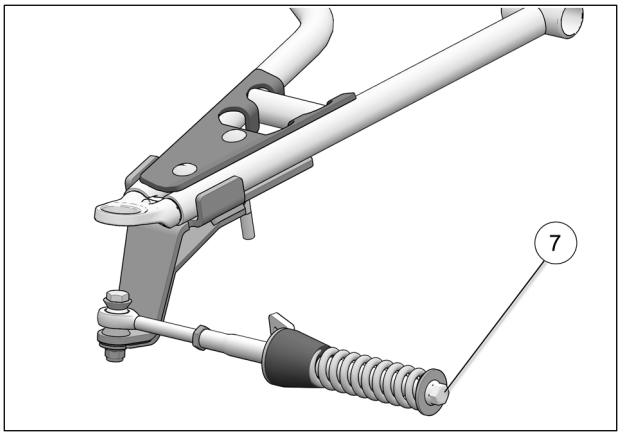

Fig. 18

STEERING LIMITER INSTALLATION

10. Assemble steering limiter cables **(C2)**, aluminum disks **(C1)** and step spacers **(C5)** together as shown on Fig. 19

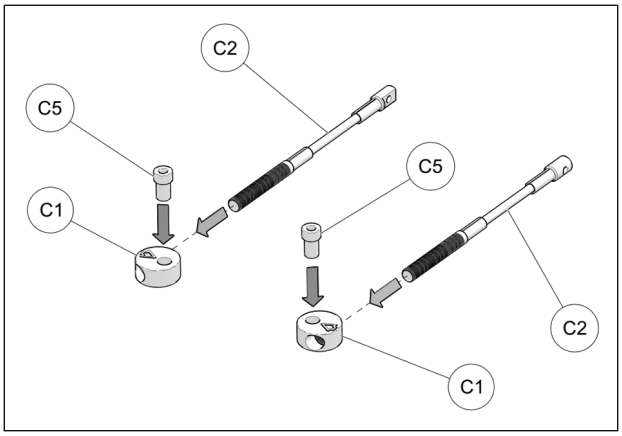

Fig. 19

IMPORTANT

11. Apply grease evenly all around step spacer bushing **(C5)** and in hole of aluminum disk **(C1)** when assembling these parts together. See Fig. 20

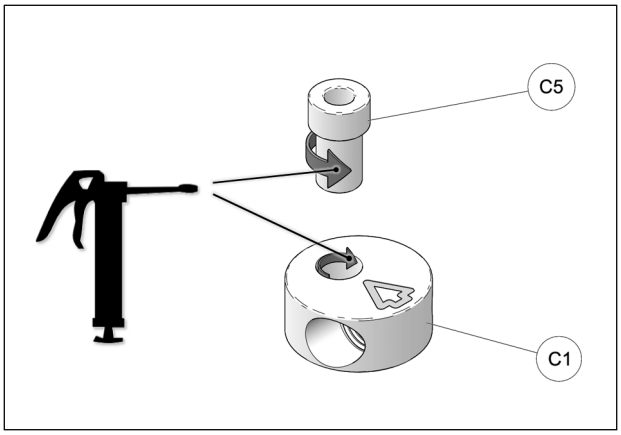

Fig. 20

12. Position steering limiter cable assembly under anchor bracket and slide it over bolt (**A5**) already inserted. Use washer (**C6**) and nut (**C7**) to secure assembly to anchor bracket. Tighten nut to 50 N•m [37 lb•ft]. Refer to Fig. 21

NOTE: Make sure arrow on top of aluminum disk points towards front of vehicle.

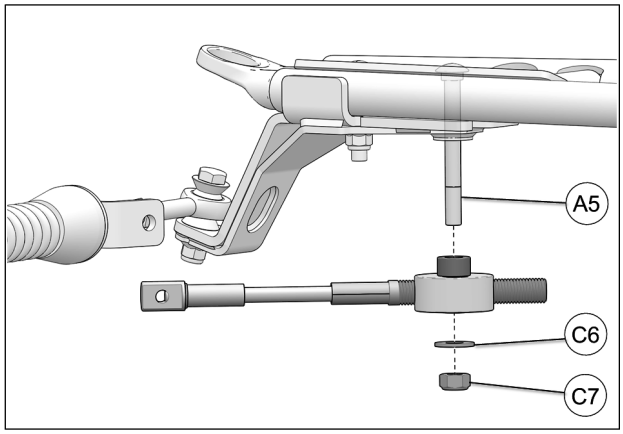

Fig. 21

STEERING LIMITER ADJUSTMENT

WARNING: Before going to the next steps, make sure that stabilizing arms are correctly installed, and that the angle of attack and alignment are correct. Refer to the *User Manual* supplied at purchase.

13. Turn the vehicle's steering wheel to its maximum point of travel on the left. While maintaining pressure on the steering wheel, turn threaded rod to adjust length of cable so that the cable end hole **(1)** is located 6 mm [¼ in.] short of the mounting hole on the support plate **(2)**. See Fig. 22

WARNING: To prevent potential damage to vehicle components, the ** ½ - ¾ inch [13 - 19 mm] ** **gap is <u>mandatory</u>.**

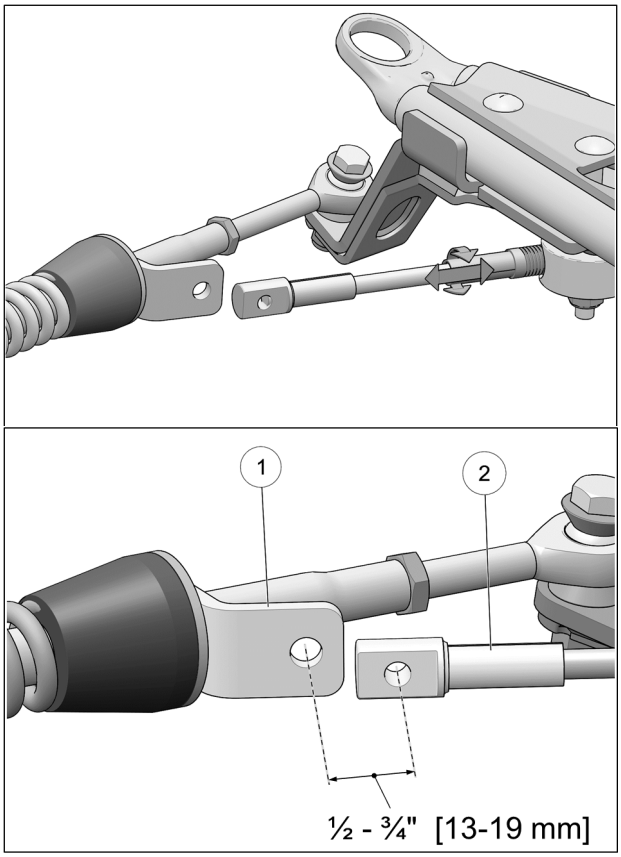

Fig. 22

14. Reverse steering wheel a little to be able to bolt support plate and cable together. Tighten provided bolt **(C4)** to 35 N•m [24 lb•ft]. See Fig. 23. Repeat steps on right side.

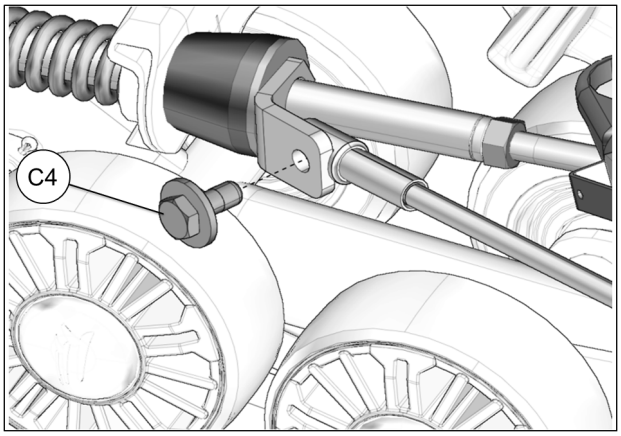

Fig. 23

FINAL INSTALLATION

1. Verify the suspension settings. If the shock absorbers are adjustable, adjust them to the stiffest setting to allow for maximum clearance between the System and the vehicle's fenders.

2. Verify for possible contact between the undercarriage and the lower fender. If there is contact, the fender should be modified (cut) to avoid damage to the vehicle's components and premature wear on rubber track.

3. Lower the vehicle to the ground.

ADJUSTMENTS

CAUTION: The Track System is designed to provide the best traction performance and floatability. Adjustments such as alignment, track tension, and angle of attack are necessary for optimal System performance. For more information on these adjustments, refer to the document entitled *ADJUSTMENTS* or to the *USER MANUAL* provided with the installation kit specific to the vehicle.

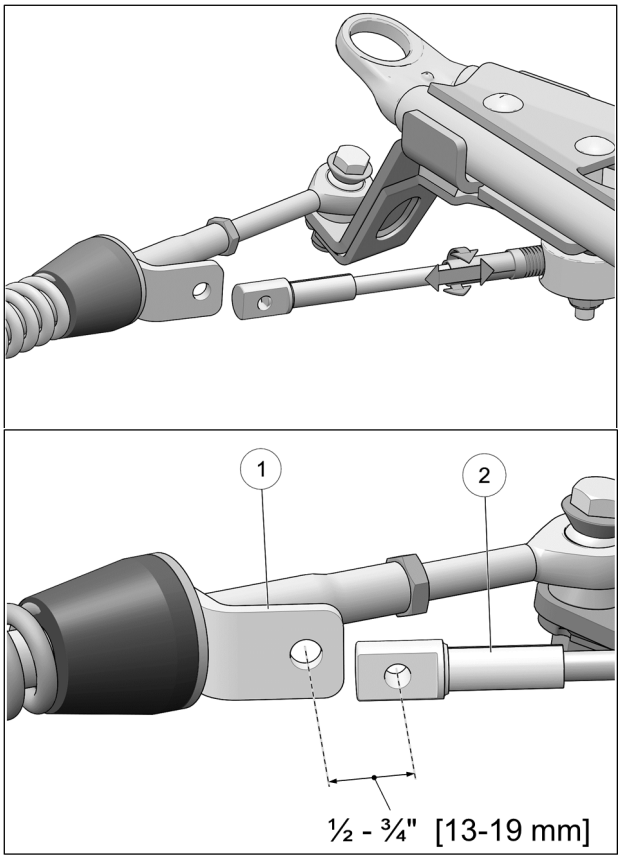

Fig. 22

14. Tourner légèrement le volant dans le sens contraire jusqu'à ce que le câble puisse être fixé à la plaque de support en utilisant le boulon **(C4)** fourni. Serrer à un couple de 35 N•m [24 lb•pi]. Voir la Fig. 23. Effectuer le même exercice du côté droit.

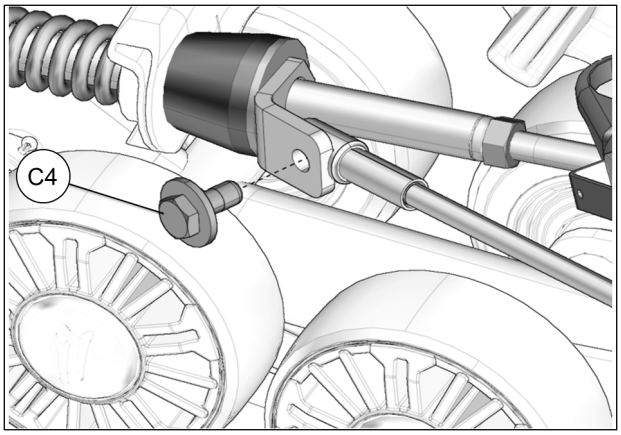

Fig. 23

FINALISER L'INSTALLATION

1. Vérifier l'ajustement de la suspension; si les amortisseurs sont réglables, ils doivent être réglés au niveau le plus ferme afin de permettre un maximum de dégagement entre les systèmes et les ailes du véhicule.

2. Vérifier s'il y a un contact possible entre le système de traction et l'aile inférieure. S'il y a contact, modifier (découper) l'aile pour éviter des dommages aux composantes du véhicule et toute usure prématurée des chenilles.

3. Abaisser le véhicule au sol.

AJUSTEMENTS

ATTENTION: Le système de traction a été conçu pour offrir les meilleures performances en termes de traction et de flottabilité. Les ajustements d'alignement, de tension des chenilles et d'angle d'attaque sont nécessaires pour obtenir les performances optimales. Pour plus de renseignements sur ces ajustements, voir le document *RÉGLAGES* ou le *MANUEL DE L'UTILISATEUR* fournis avec l'ensemble d'installation du véhicule.

LIMITEURS DE CONDUITE - INSTALLATION

10. Assembler les câbles des limiteurs de conduite **(C2)**, les disques en aluminium **(C1)** et les bagues espaceurs **(C5)** tel que montré à la Fig. 19

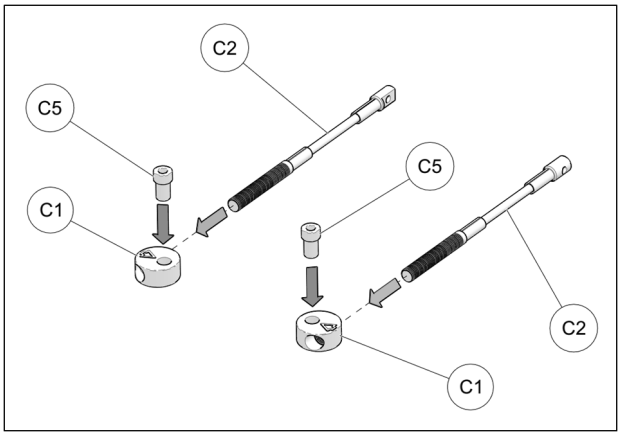

Fig. 19

IMPORTANT

11. À l'assemblage, les bagues espaceurs **(C5)** doivent être graissées. Appliquer une couche de graisse uniforme sur toute la circonférence de la bague espaceur et dans le logement du disque en aluminium **(C1)**. Voir la Fig. 20

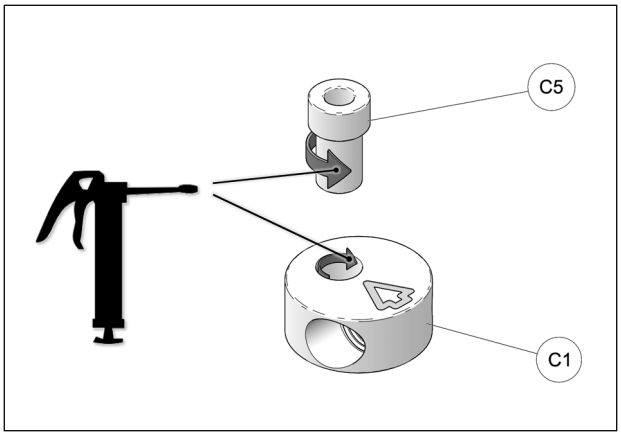

Fig. 20

12. Positionner le disque en aluminium du limiteur de conduite sous l'ancrage et installer au boulon (**A5**) déjà inséré. Utiliser la rondelle (**C6**) et l'écrou (**C7**) pour fixer le limiteur de conduite en place. Serrer l'écrou à un couple de 50 N•m [37 lb•pi]. Fig. 21

NOTE : La flèche sur le disque en aluminium doit pointer vers l'avant du véhicule.

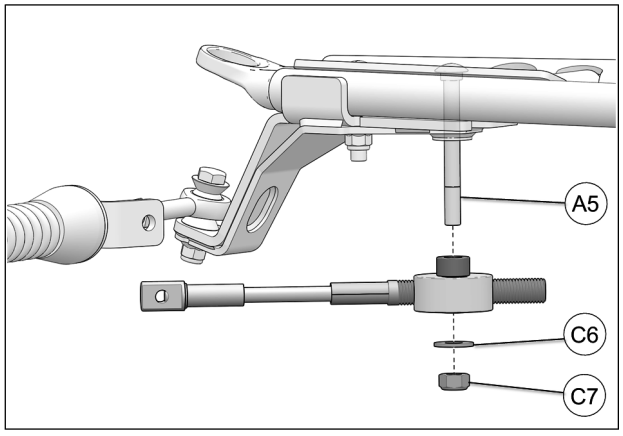

Fig. 21

LIMITEURS DE CONDUITE - AJUSTEMENT

AVERTISSEMENT: Avant de passer aux étapes suivantes, les bras stabilisateurs doivent être correctement installés et les ajustements de l'angle d'attaque et de l'alignement doivent être complétés. Voir le *Manuel de l'utilisateur* fourni lors de l'achat.

13. Tourner le volant du véhicule au maximum de la course du côté gauche. En maintenant une pression au volant, ajuster le câble (en vissant ou dévissant pour ajuster la longueur) afin d'obtenir une distance de 13-19 mm [½ - ¾ po] du centre de l'extrémité du câble **(1)** au centre de l'extrémité du support de fixation **(2)**. Voir la Fig. 22

AVERTISSEMENT: Pour éviter toute possibilité d'endommager des composantes du véhicule, la distance **13-19 mm [½ - ¾ po]** **doit obligatoirement être respectée.**

5. Positionner la partie inférieure de l'ancrage anti–rotation (**A1**) sous le bras de suspension inférieur. Positionner la partie supérieure (**A2**) au–dessus du bras de suspension de façon à ce que les trous de la partie supérieure s'alignent avec ceux de la partie inférieure. Voir la Fig. 15

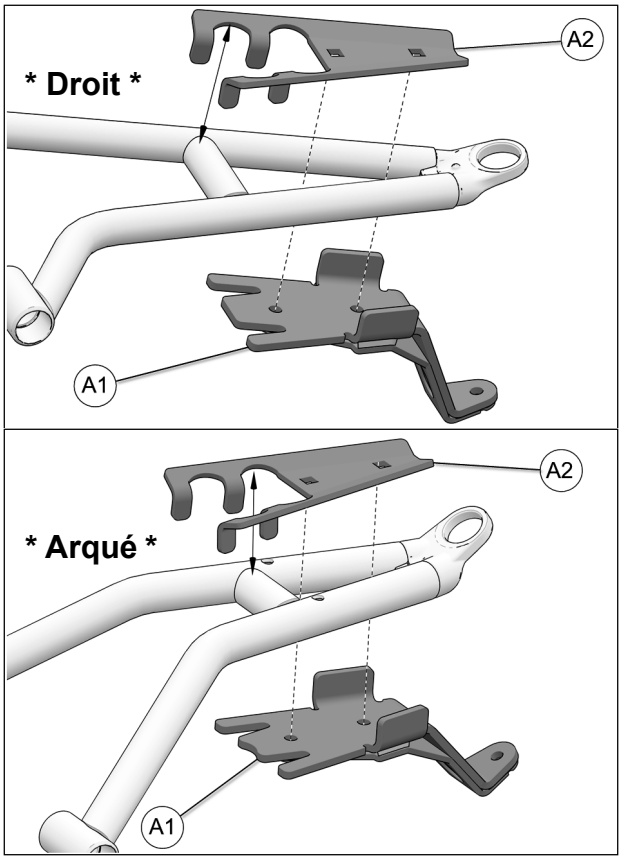

Fig. 15

6. Insérer les boulons de carrosserie M10x60mm (**A4**) et M10x100mm (**A5**) par le dessus de l'ancrage et assembler les deux parties avec l'écrou (**A7**) fourni. Serrer l'assemblage à un couple de 50 N•m [37 lb•pi]. Voir la Fig. 16

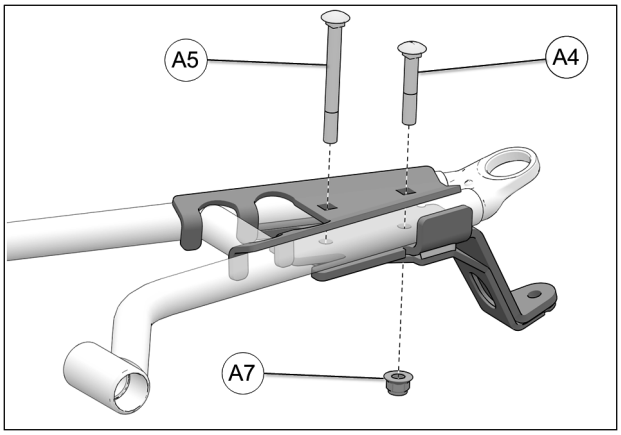

Fig. 16

7. Au moyen des écrous de roue M12 (**D**) fournis, boulonner chaque système de traction au moyeu de roue avant. La marche à suivre et les précautions sont les mêmes qu'à l'arrière. Voir la Fig. 7

8. Fixer le bras stabilisateur (**2**) à l'ancrage de suspension (**A1**) à l'aide des deux coussinets coniques (**A5**), du boulon (**A3**) et de l'écrou autobloquant (**A6**). Serrer à un couple de 70 N•m [52 lb•pi]. Voir la Fig. 17

ATTENTION: Assurez-vous d'assembler les pièces dans l'ordre indiqué.

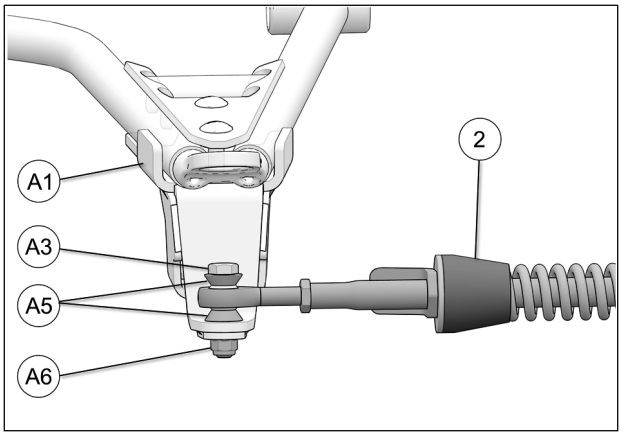

Fig. 17

9. Vérifier que le boulon du ressort (**7**) est serré au couple recommandé : 75 N•m [55 lb•pi]. Fig. 18

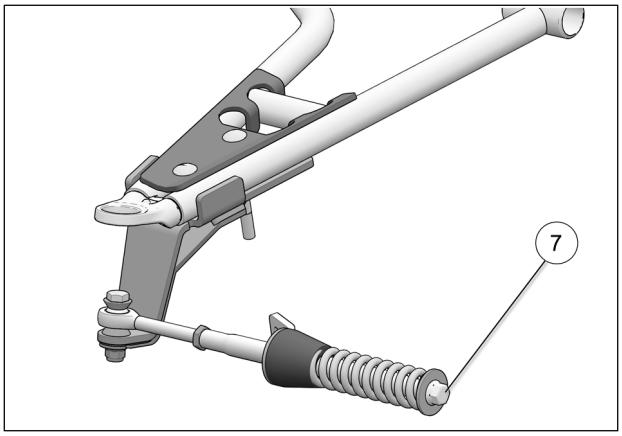

Fig. 18

11. Fixer le bras stabilisateur (**2**) à l'ancrage de suspension (**1**) à l'aide de l'espaceur long (**3**), de l'espaceur court (**4**), de la rondelle (**5**) et de l'écrou autobloquant (**6**). Serrer à un couple de 70 N•m [52 lb•pi]. Voir la Fig. 11

ATTENTION: Assurez-vous d'assembler les pièces dans l'ordre indiqué.

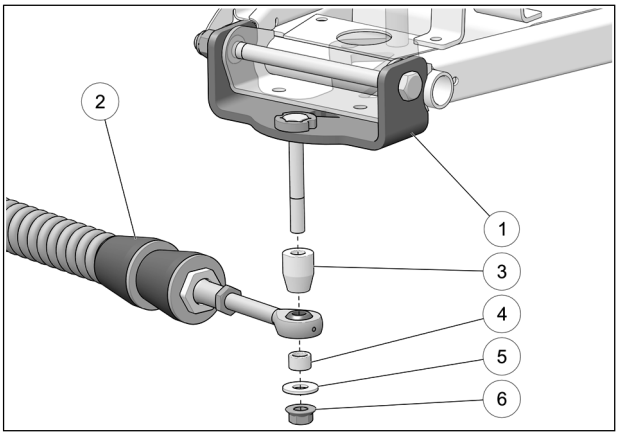

Fig. 11

12. Vérifier que le boulon du ressort (**7**) est serré au couple recommandé : 75 N•m [55 lb•pi]. Fig. 12

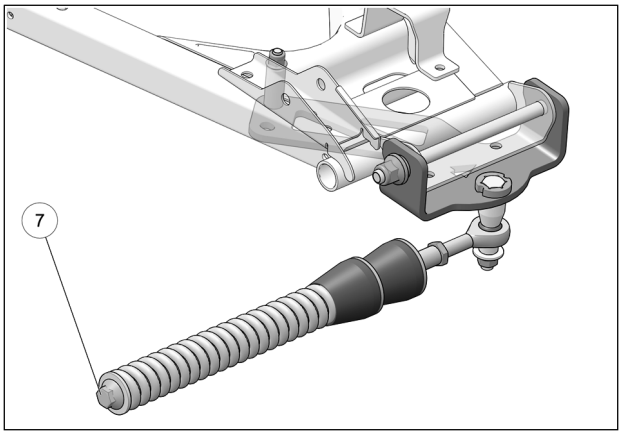

Fig. 12

13. Inspecter les systèmes de traction arrière et s'assurer que tous les boulons ont été serrés correctement lors de l'installation. Abaisser ensuite le véhicule au sol et procéder à l'installation des systèmes de traction avant.

SYSTÈMES AVANT - INSTALLATION

1. Au moyen d'un dispositif de levage, soulever l'avant du véhicule et installer des cales de sûreté. S'assurer que le véhicule est bien immobile et qu'on peut y travailler en sécurité.
2. Enlever les roues avant. S'assurer que les goujons et les moyeux de roue sont exempts de saleté.
3. Retirer les protecteurs de joint homocinétique, si nécessaire.
4. Enlever et jeter les boulons, rondelles, espaceurs et écrous installés aux rotules des bras stabilisateurs des systèmes avant. Voir la Fig. 13

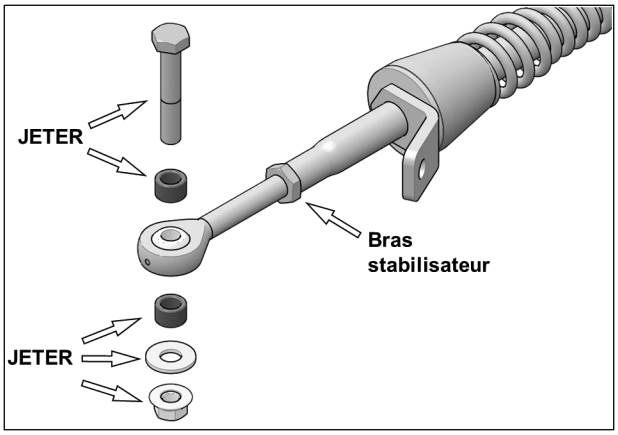

Fig. 13

ATTENTION: En fonction des modèles, deux versions des bras de suspension avant inférieurs sont installés aux véhicules : une version droite et l'autre arquée. L'installation de l'ancrage avant diffère légèrement selon la version du bras. Fig. 14

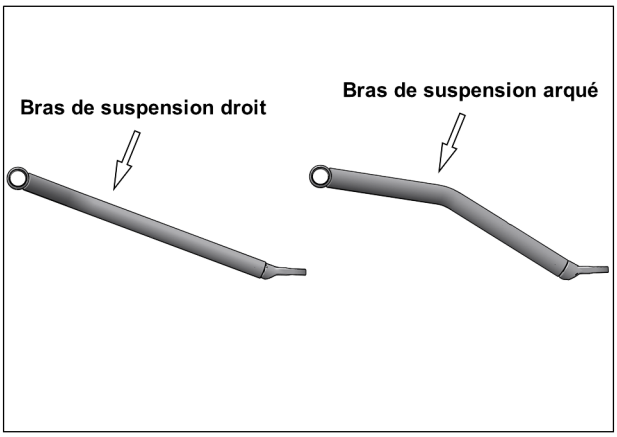

Fig. 14

8. Positionner la douille espaceur (**B5**) entre l'ancrage et le bras de suspension inférieur. Aligner la douille avec un des 2 trous à l'arrière de l'ancrage et le trou déja existant dans le bras de suspension. Voir la Fig. 8

   NOTE: Le trou d'ancrage utilisé dépend de la version de bras de suspension installé. La version droite utilise le trou le plus près de l'avant du véhicule. La version arquée utilise le trou le plus près de l'arrière du véhicule.

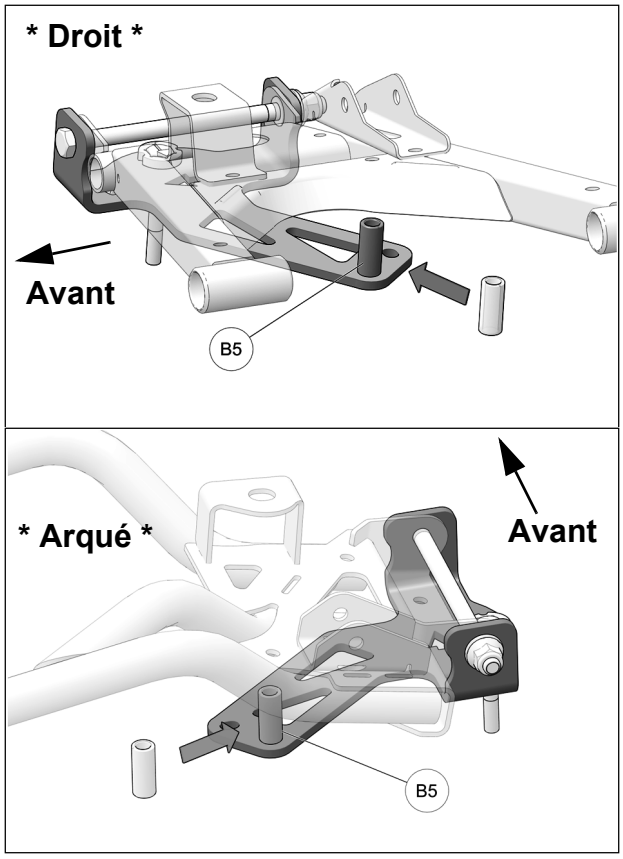

Fig. 8

9. Fixer l'arrière de l'ancrage au bras de suspension avec le boulon M8x60 mm (**B3**), inséré par le dessous, et l'écrou (**B7**). Serrer le boulon M12 (**B4**) à 85 N•m [63 lb•pi] et le boulon M8 à 25 N•m [18 lb•pi]. See Fig. 9

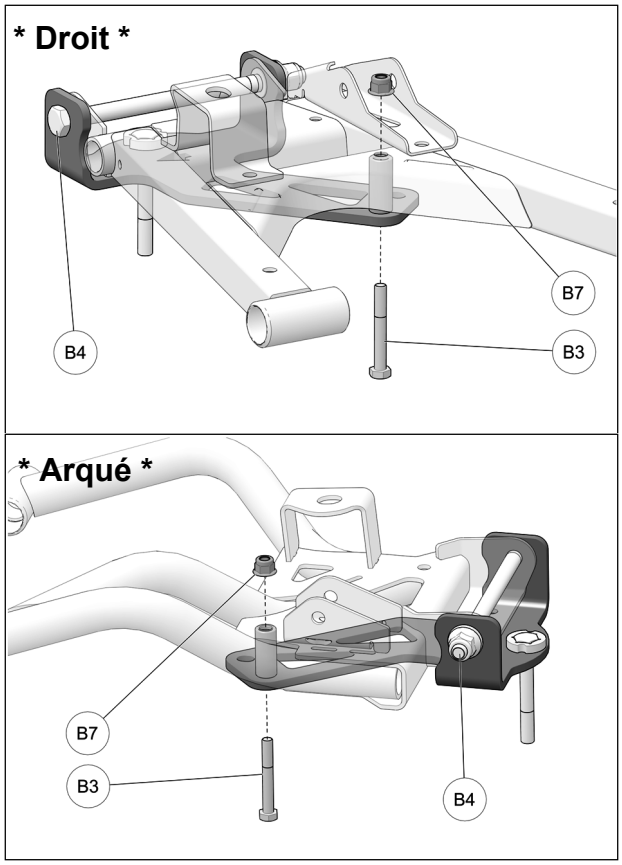

Fig. 9

10. Fixer le système de traction au moyeu de roue arrière. Utiliser les écrous de roue M12 (**D**) fournis. Voir la Fig. 10

ATTENTION: Retirer le protecteur en caoutchouc du moyeu, s'il y a lieu.

ATTENTION: Serrer les écrous de roue au couple de serrage indiqué par le fabricant du véhicule.

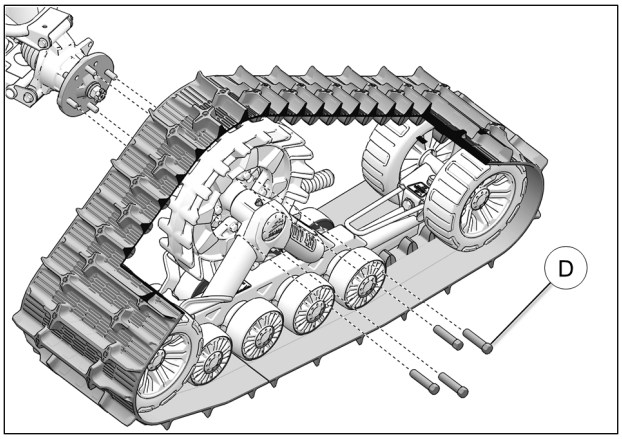

Fig. 10

5. Retirer le boulon qui fixe le bras de suspension inférieur au moyeu de roue. Voir la Fig. 5

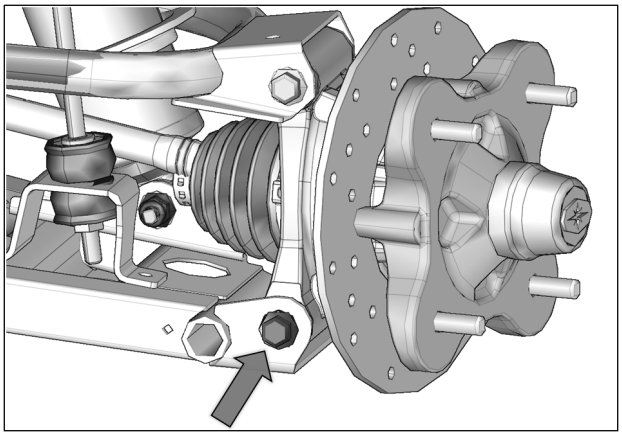

Fig. 5

6. Placer l'ancrage (**B1**-**B2**) sous le bras de suspension inférieur. Fig. 6

ATTENTION: En fonction des modèles, deux versions des bras de suspension arrière inférieurs sont installés aux véhicules : une version droite et l'autre arquée. L'installation de l'ancrage avant diffère selon la version du bras.

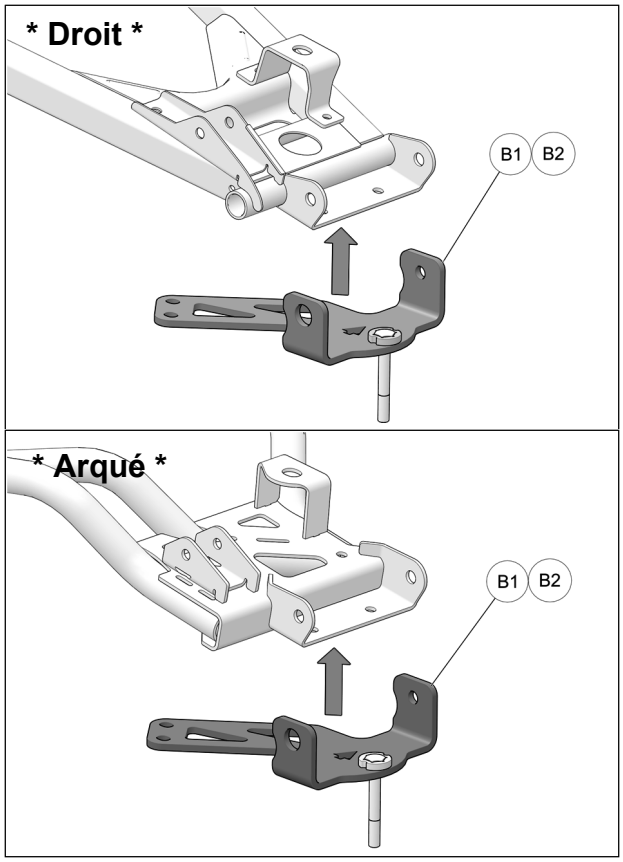

Fig. 6

7. Aligner les trous de l'ancrage et ceux du bras de suspension. Installer la douille à épaulement (**B6**) a sa position dans l'ancrage et le bras de supension. Insérer le nouveau boulon M12x190mm (**B4**) à travers l'ancrage, le bras de suspension, le moyeu de roue et la douille. Fixer le boulon avec l'écrou M12 (**B8**) fourni. Ne pas serrer l'écrou immédiatement. Voir la Fig. 7

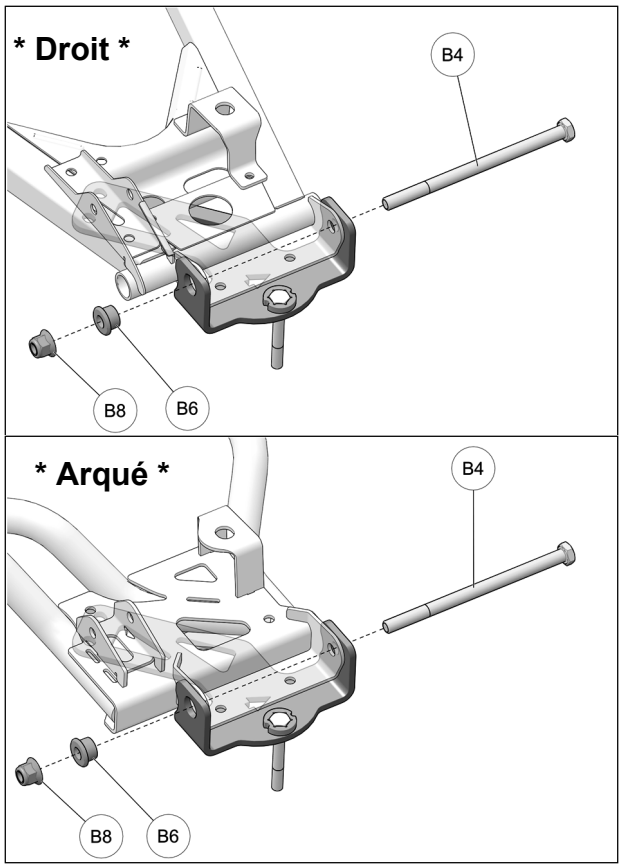

Fig. 7

INFORMATION

1. Des flèches indiquant l'avant du véhicule sont découpées dans certaines composantes des ancrages. S'assurer que ces flèches pointent vers l'avant du véhicule à l'assemblage de celles-ci. Fig. 1

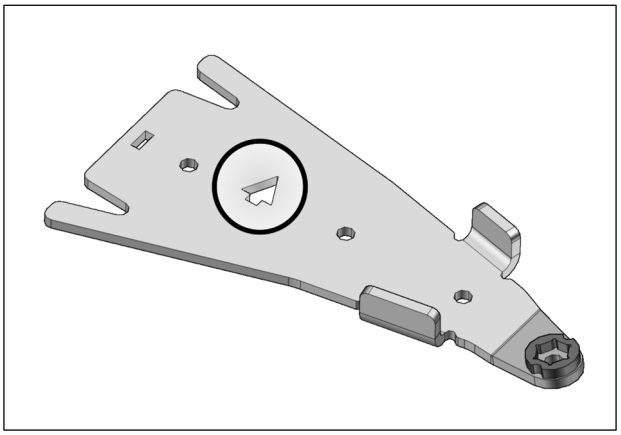

Fig. 1

2. Identifier la position d'installation de chaque système de traction à l'aide de l'étiquette de positionnement apposée au châssis. Voir la Fig. 2

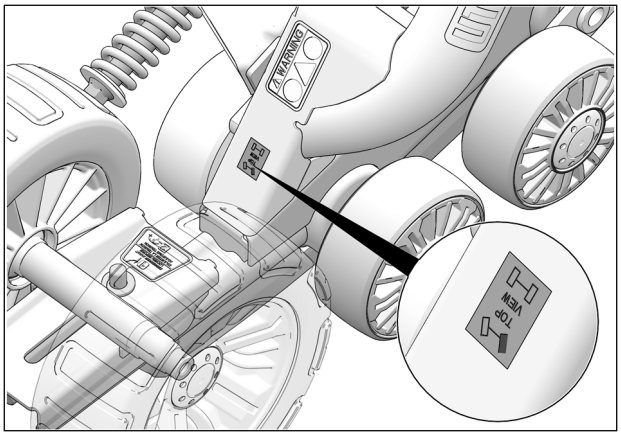

Fig. 2

PRÉPARATION

⚠ AVERTISSEMENT

Ne jamais exposer des parties du corps sous le véhicule à moins que celui-ci ne repose sur des supports appropriés. Si le véhicule devait capoter ou se déplacer, cela pourrait occasionner des blessures graves. Ne pas utiliser un dispositif de levage comme support permanent.

1. Placer le véhicule sur une surface plane et au niveau. Mettre la transmission au point mort et arrêter le moteur.
2. Placer chaque système de traction près de sa position d'installation indiquée sur l'étiquette apposée au châssis.

SYSTÈMES ARRIÈRE - INSTALLATION

1. Au moyen d'un dispositif de levage, soulever l'arrière du véhicule et installer des cales de sûreté. S'assurer que le véhicule est bien immobile et qu'on peut y travailler en sécurité.
2. Enlever les roues arrière. S'assurer que les goujons et les moyeux de roue sont exempts de saleté.
3. Retirer les protecteurs de joint homocinétique, si nécessaire.
4. Enlever les boulons, rondelles et espaceurs des rotules des bras stabilisateurs des systèmes arrière. Insérer un boulon dans chacun des ancrages (**B1**-**B2**) de suspension arrière tel que montré a la Fig. 3

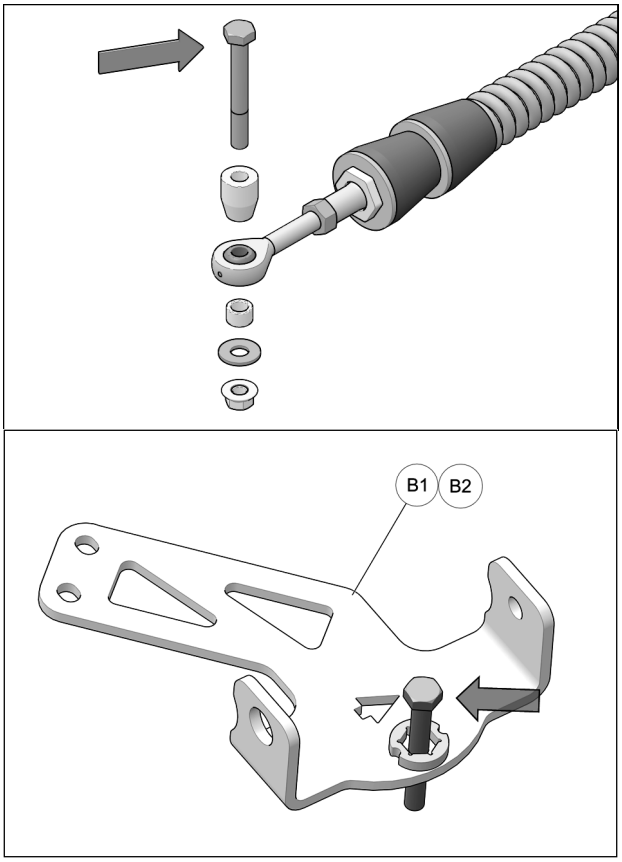

Fig. 3

ATTENTION: Assurez-vous d'insérer le boulon dans le bon sens. Voir la Fig. 4

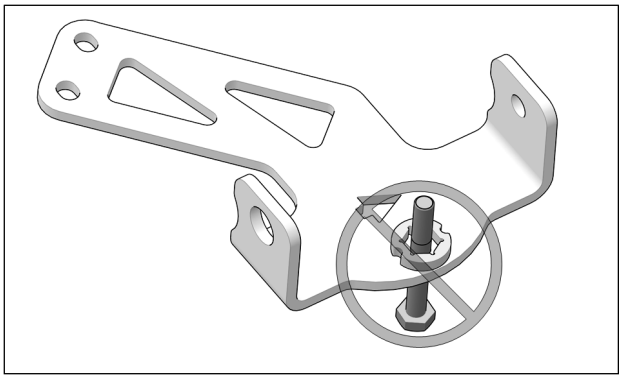

Fig. 4

LISTES DE PIÈCES

ATTENTION : Avant de débuter l'installation, assurez-vous d'avoir reçu toutes les composantes incluses dans les listes de pièces de cet ensemble.

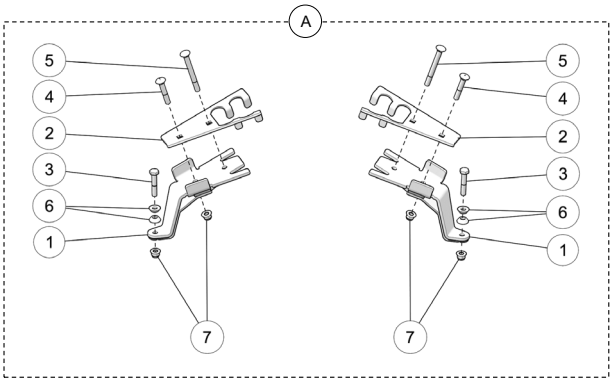

ITEM	# PIÈCE	DESCRIPTION	QTÉ
A	1004-05-0310	ENSEMBLE ANCRAGE AVANT	1
1	--	ANCRAGE ANTI-ROTATION AVANT	2
2	--	COUVERT ANTI-ROTATION AVANT	2
3	1033-10-1055	BOULON-HCS, M10-1.5X55, 10.9, ZP, DIN931	2
4	1046-10-0060	BOULON - CB, M10-1.5X60, 8.8, ZP, DIN603	2
5	1046-10-0100	BOULON - CB, M10-1.5X100, 8.8, ZP, DIN603	2
6	1050-05-0305	COUSSINET CONIQUE	4
7	1074-10-0001	ÉCROU NYLON - FNN, M10-1.5, 8, ZP, DIN6926	4

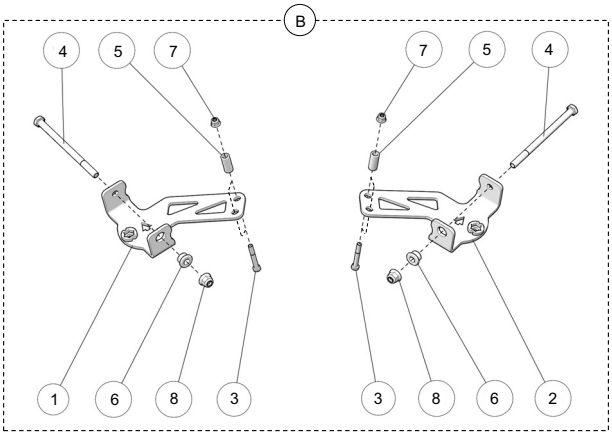

ITEM	# PIÈCE	DESCRIPTION	QTÉ
B	1005-05-0520	ENSEMBLE ANCRAGE ARRIÈRE	1
1	--	ANCRAGE ANTI-ROTATION ARRIÈRE- GA	1
2	--	ANCRAGE ANTI-ROTATION ARRIÈRE- DR	1
3	1033-08-1060	BOULON - HCS, M8-1.25X60, 10.9, ZP, DIN931	2
4	1033-12-0190	BOUL. - HCS, M12-1.75X190, 8.8, ZP, DIN931	2
5	1050-00-0018	DOUILLE 1-1/2 0.410IDX0.625ODX1.50L YZN	2
6	1050-00-0023	BAGUE CONIQUE	2
7	1074-08-0001	ÉCR. NYLON - FNN, M8-1.25, 8, ZP, DIN6926	2
8	1074-12-0001	ÉCR. NYLON - FNN, M12-1.75, 8, ZP, DIN6926	2

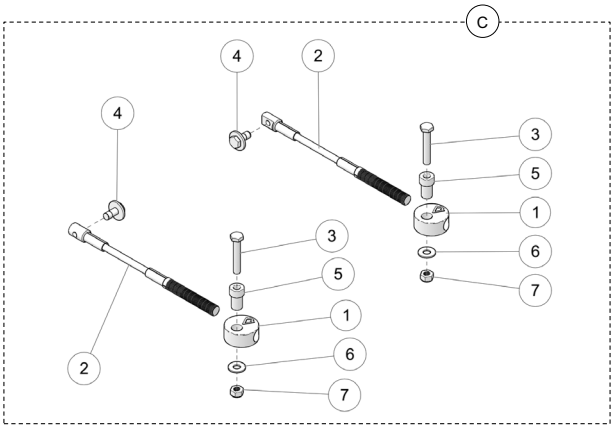

ITEM	# PIÈCE	DESCRIPTION	QTÉ
C	1003-77-3500	CÂBLE LIMITEUR DE CONDUITE ASSEMBLÉ	1
1	--	RONDELLE FILETÉE	2
2	1003-77-3560	CÂBLE ASSEMBLÉ	2
3	1033-10-0060	BOULON - HCS, M10-1.5X60, 8.8, ZP, DIN931	2
4	1033-10-2026	BOULON-HCSW, M10-1.5X25,8.8,ZP,TL,DIN933	2
5	1050-00-0200	ESPACEUR	2
6	1060-00-0004	RONDELLE - W, 7/16X1.0X0.072, 8, ZP, USS	2
7	1071-10-0001	ÉCROU NYLON - NN, M10-1.5, ZP, 8, DIN982	2

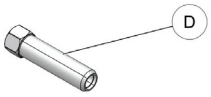

ITEM	# PIÈCE	DESCRIPTION	QTÉ
D	1178-12-B076	ÉCROU DE ROUE - LN, M12-1.5X75, BP	16

⚠ AVERTISSEMENT

Veuillez lire attentivement ce document en entier, ainsi que le manuel de l'utilisateur avant d'assembler, d'installer et d'utiliser le système de traction.

ATTENTION : La durée de vie des composantes des systèmes de traction de Camso est directement liée à la façon dont le système de traction est utilisé. La conduite sportive, les changements de direction brusques ou les virages rapides et à répétition (plus spécifiquement aux véhicules à direction assistée) ne sont pas recommandés. Ce type de conduite augmente les risques de déraillement des chenilles et peut causer une usure prématurée ainsi que des bris majeurs au système de traction qui ne seront pas couverts par la garantie.

Camso inc.
4162, rue Burrill - Local A
Shawinigan, QC G9N 0C3
CANADA

SOUTIEN TECHNIQUE

En cas de problème, contacter d'abord votre concessionnaire ou distributeur. Advenant qu'il ne soit pas en mesure de résoudre un problème lié au système, vous pouvez communiquer avec l'équipe de soutien de Camso du lundi au vendredi.

Courriel : enduser.atv@camso.co
Internet : www.camso.co

Tél. du concessionnaire ou du distributeur :
No de série :
Date d'achat :

® et MC sont des marques de Camso inc.
Tous droits réservés. ©2020 Camso inc.
Imprimé au Canada.

Directives d’installation

Polaris

5000-05-1424-MAN

CAMSO

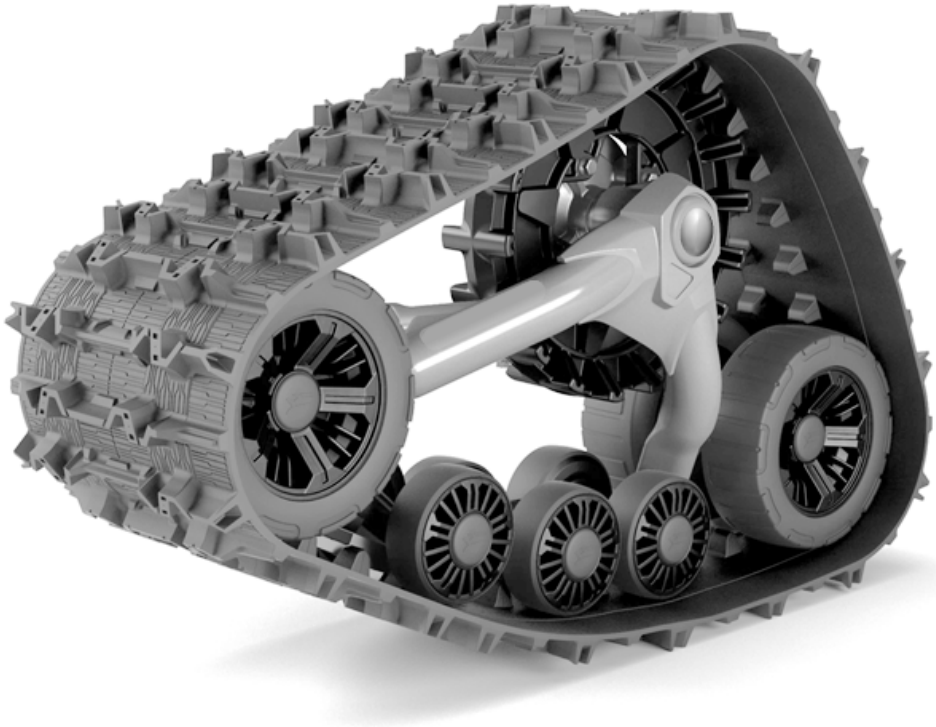

Système de traction pour véhicules côte à côte

CAMSO

VERSION D